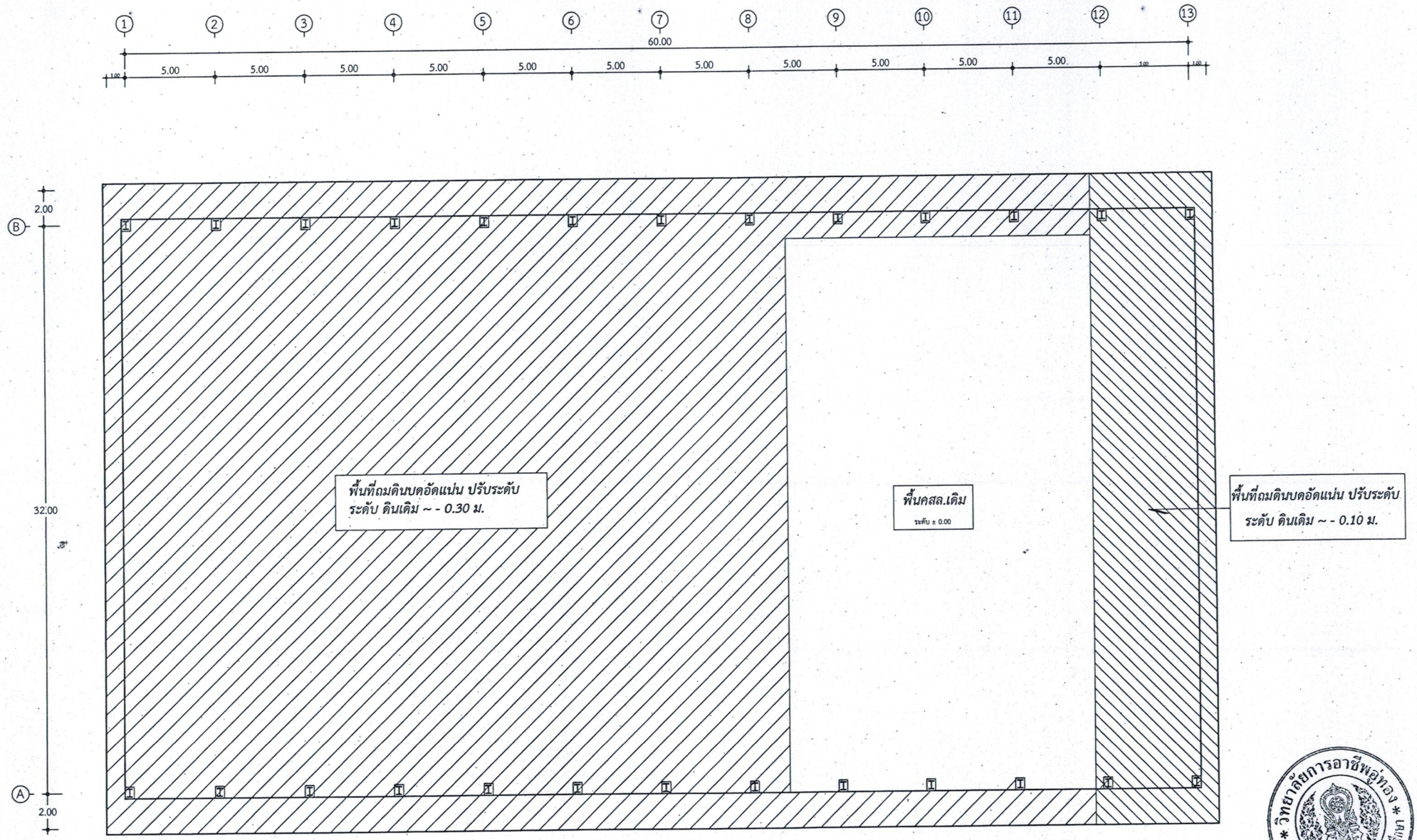

แปลนถมดินปรับระดับ

SCALE 1:150

วิทยาลัยการอาชีพอู่ทอง
สำนักงานคณะกรรมการการอาชีวศึกษา

วิทยาลัยการอาชีพอู่ทอง สำนักงานคณะกรรมการการอาชีวศึกษา กระทรวงศึกษาธิการ	แบบโรงแซ่งชันก็พาในร่มวิทยาลัยการอาชีพอู่ทอง	เลขที่: AT0159
	สถาปนิก	แผ่นที่ S - 05
	วิศวกร: นายสุจินต์ เลขกิญญา สย.4782 / นายรับวัฒน์ สวนทอง ภย.12916	จำนวน 16 แผ่น
	เขียนแบบ: นายปฏิทัศน์ คุ้มผลิศย์	วันที่ 12 ก.ย.๖๙
	แบบแสดง: แปลนการถมดินปรับระดับ	ผู้ตรวจสอบ

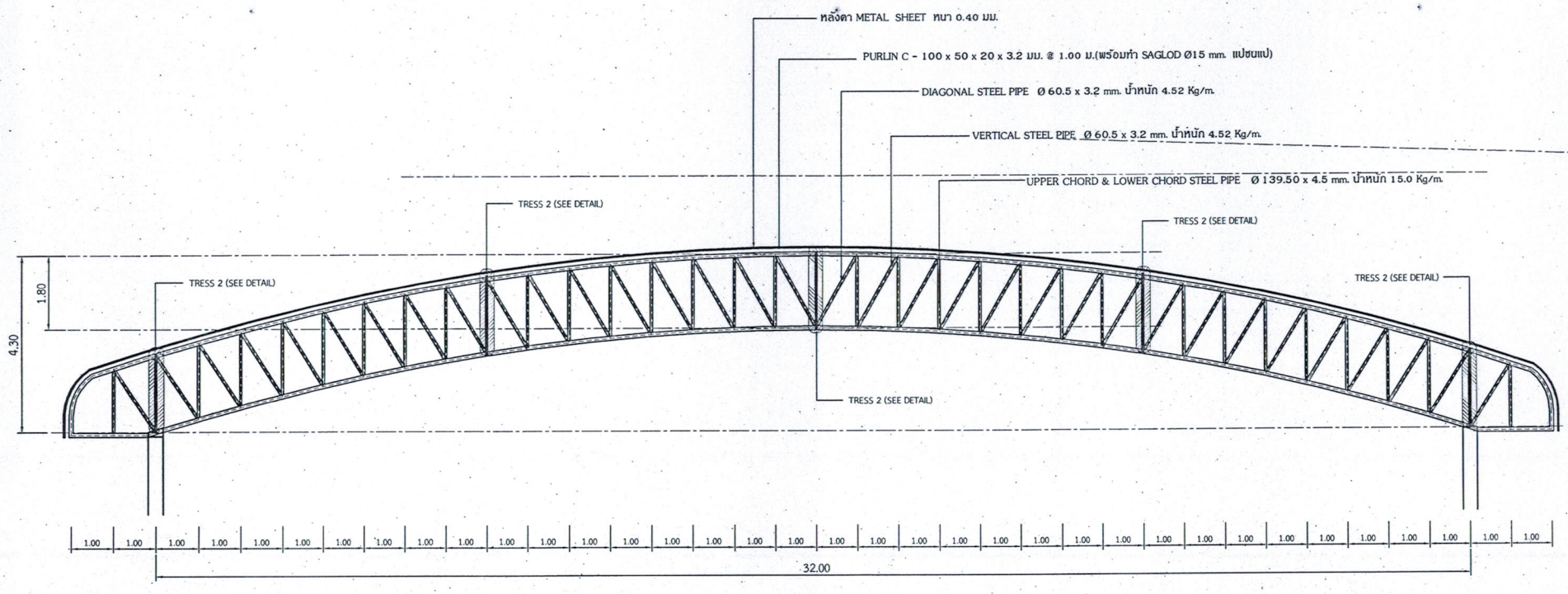

DETAIL TRESS 1

SCALE 1 : 75

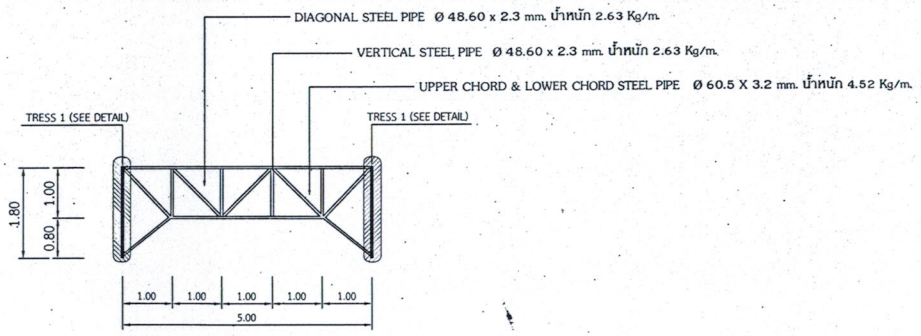

DETAIL TRESS 2

SCALE 1 : 75

วิทยาลัยการอาชีพอู่ทอง * สำนักงานคณะกรรมการการอาชีวศึกษา * ก.ส.ช.

วิทยาลัยการอาชีพอู่ทอง สำนักงานคณะกรรมการการอาชีวศึกษา กระทรวงศึกษาธิการ	แบบ: โดมแข่งขันกีฬาในร่มวิทยาลัยการอาชีพอู่ทอง	เลขที่: AT0159
	สถาปนิก	แผ่นที่ S / S - 06
	วิศวกร	นายสุจินต์ เลขภิญญา สย.4782 นายชัยวัฒน์ สวนทอง ภย.12916 รวม 18 แผ่น
	เขียนแบบ	นายปฏิทัศน์ คุ้มสถิตย์ วันที่ 11.ก.ย.58
	แบบแสดง	ขยายTRUSS T1,T2 ผู้อำนวยการ